LINK 150/2

BARRIERA DI SICUREZZA REGOLABILE
ADJUSTABLE SAFETY BARRIER
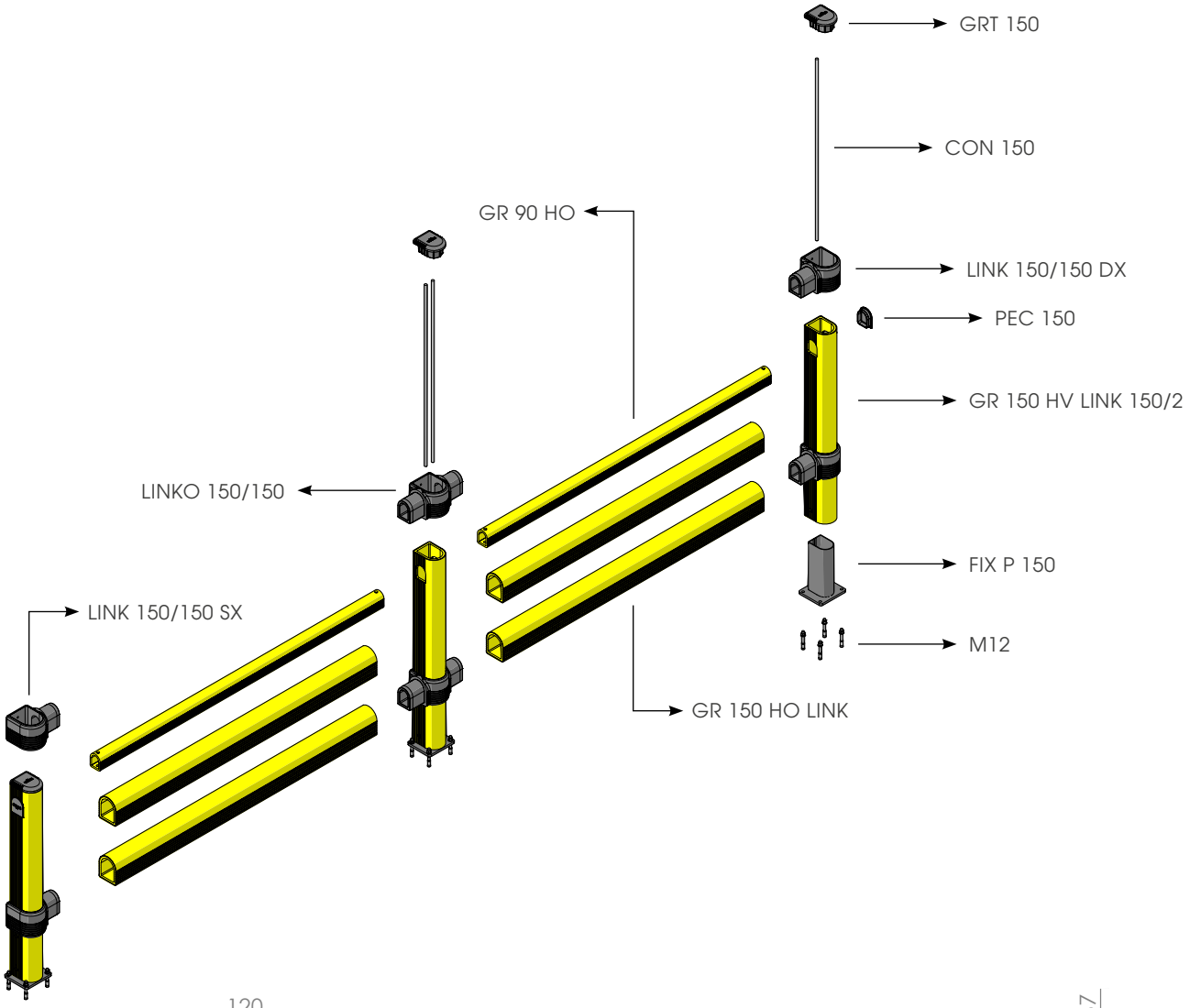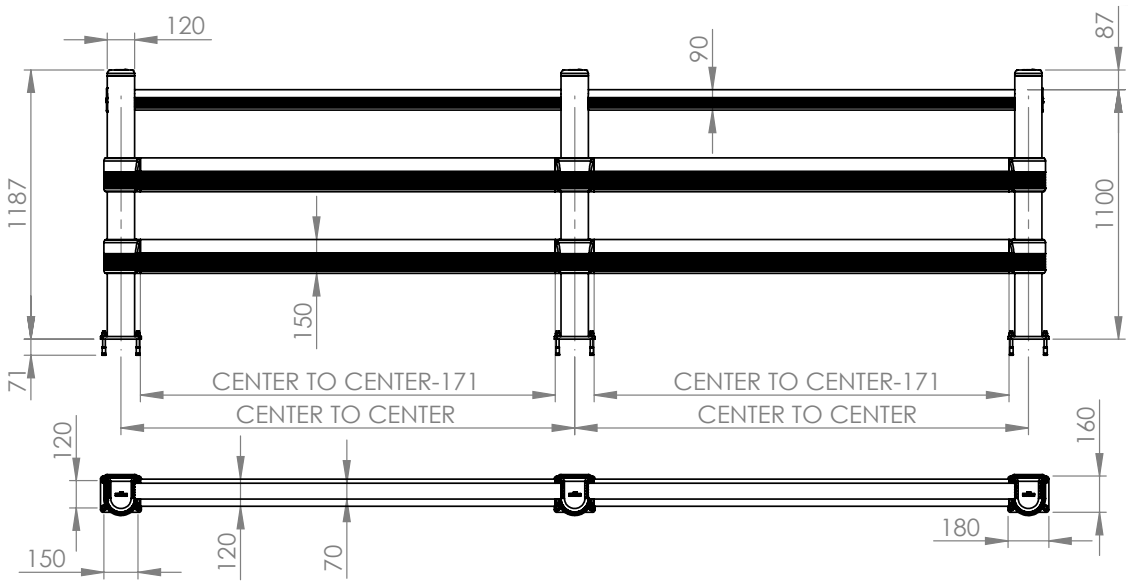
HEAVY LOAD / FOR FORKLIFTS